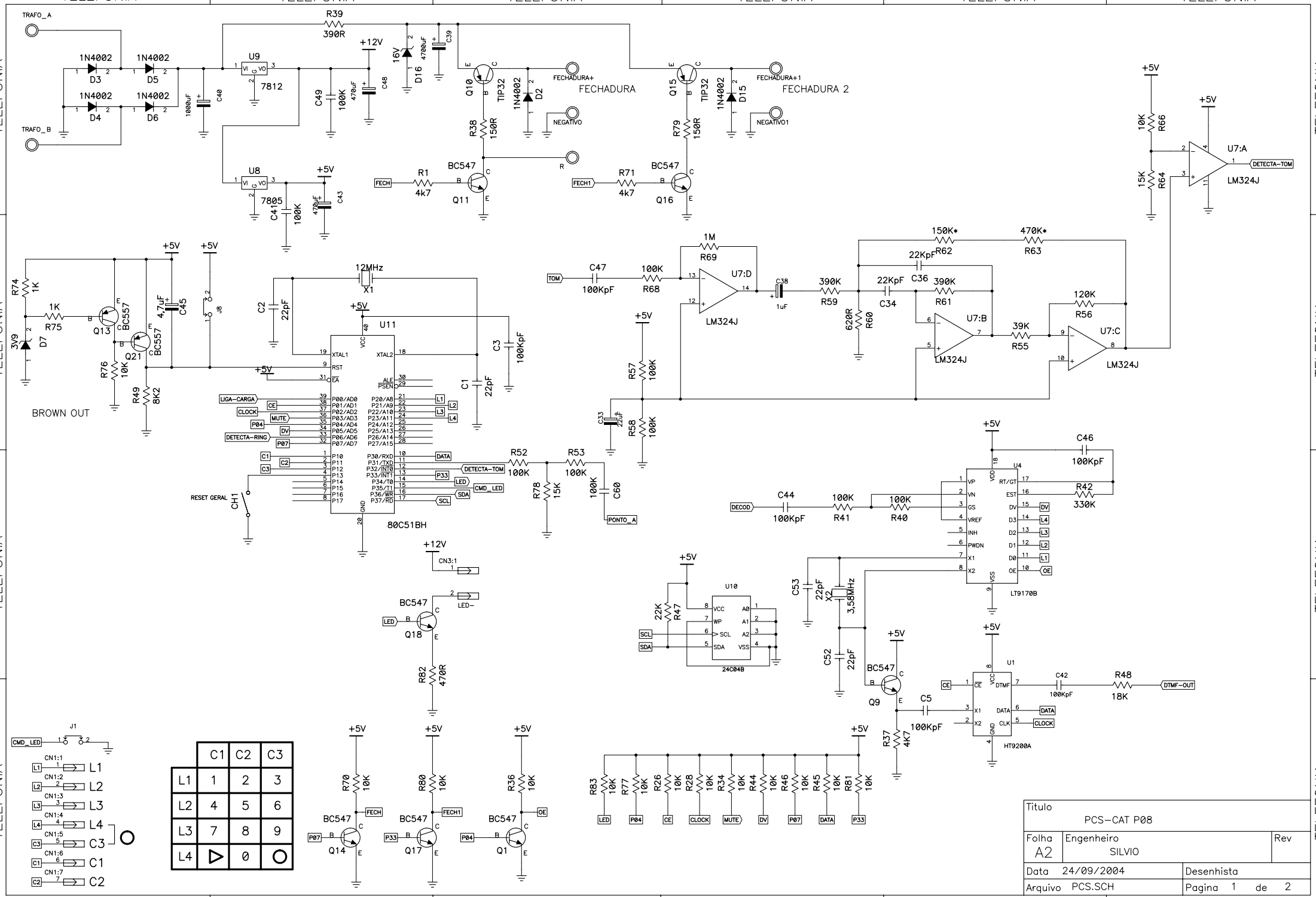
TELEFONIA
TRAFO_A
TRAFO_B
1N4002
D3
D4
D5
D6
1000uF
C40
U9
7812
U8
7805
C41
100K
470uF
C43
C48
C49
R39
390R
+12V
+5V
16V
D16
4700uF
C39
Q10
TIP32
1N4002
D2
FECHADURA+
FECHADURA
NEGATIVO
R38
150R
R
BC547
Q11
FECH
R1
4k7
Q15
D15
FECHADURA+1
FECHADURA 2
NEGATIVO1
R79
Q16
FECH1
R71
R74
1K
R75
Q13
BC557
Q21
D7
3V9
R76
10K
R49
8K2
BROWN OUT
C45
4,7uF
J8
X1
12MHz
C2
22pF
U11
XTAL1
XTAL2
RST
EA
ALE
PSEN
C3
100KpF
C1
LIGA-CARGA
CE
CLOCK
MUTE
P04
DV
DETECTA-RING
P07
L1
L2
L3
L4
DATA
DETECTA-TOM
P33
LED
CMD_LED
SDA
SCL
RESET GERAL
CH1
80C51BH
R52
100K
R53
100K
R78
15K
C60
PONTO_A
CN3:1
LED-
Q18
R82
470R
J1
CN1:1
CN1:2
CN1:3
CN1:4
CN1:5
CN1:6
CN1:7
C1
C2
C3
L1
L2
L3
L4
C
1
2
3
4
5
6
7
8
9
0
R70
10K
R80
10K
R36
10K
Q14
Q17
Q1
OE
R57
100K
R58
100K
C33
22uF
TOM
C47
100KpF
R68
R69
1M
U7:D
LM324J
C38
1uF
390K
R59
620R
R60
22KpF
C34
C36
R61
150K*
R62
470K*
R63
U7:B
39K
R55
120K
R56
U7:C
R66
10K
R64
15K
U7:A
DETECTA-TOM
DECOD
C44
100KpF
R41
R40
U4
LT9170B
C46
R42
330K
U10
24C04B
R47
22K
C53
22pF
X2
3,58MHz
C52
Q9
C5
100KpF
R37
4K7
U1
HT9200A
C42
R48
18K
DTMF-OUT
R83
R77
R26
R28
R34
R44
R46
R45
R81
Titulo
PCS-CAT P08
Folha
A2
Engenheiro
SILVIO
Rev
Data
24/09/2004
Desenhista
Arquivo
PCS.SCH
Pagina 1 de 2

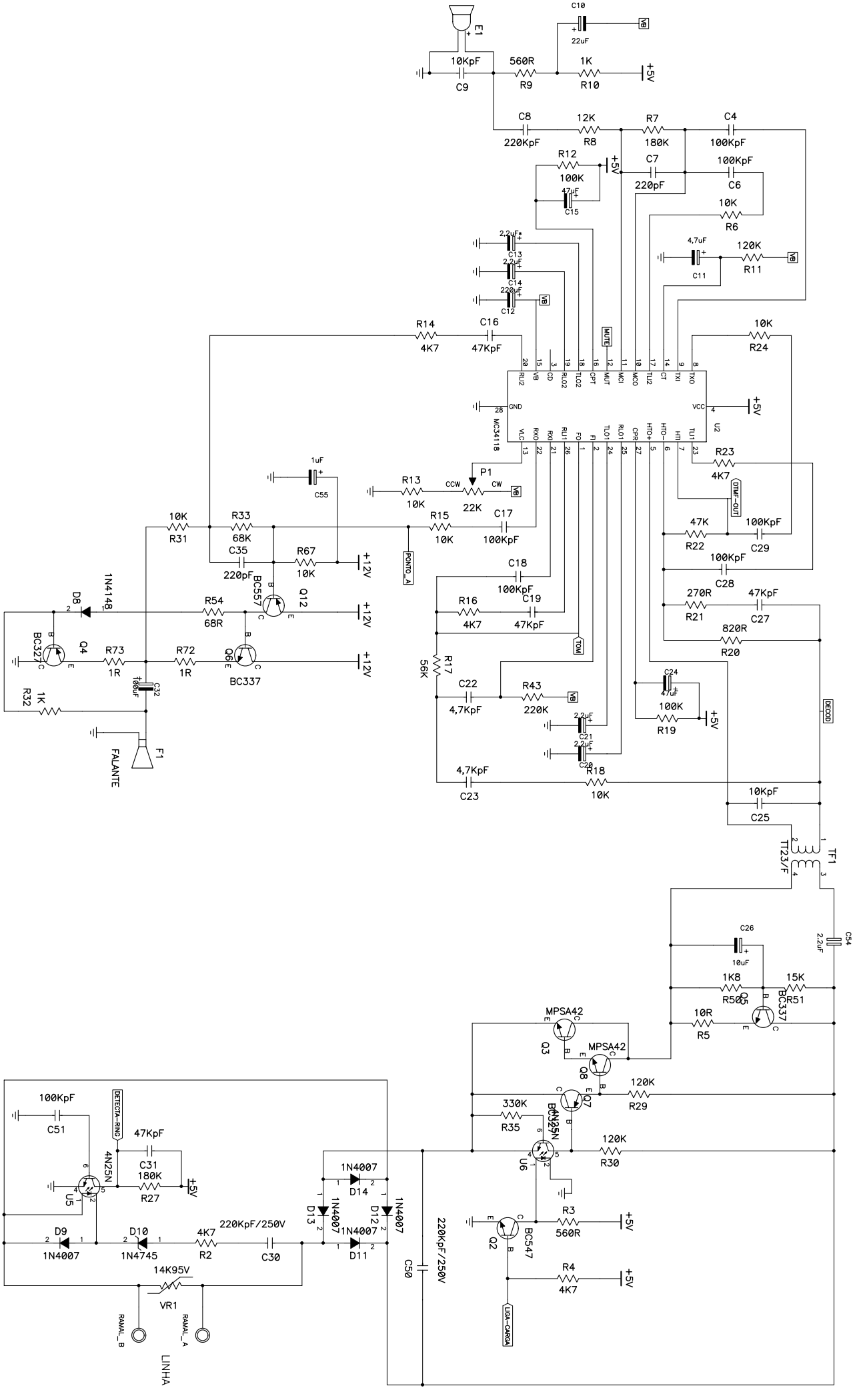

Título	PCS-CAT P08		
Folha	A2	Engenheiro	SILVIO
Data	24/09/2004		
Arquivo	PCS.SCH	Desenhista	
Pagina	2 de 2		Rev